国　語

日本大学豊山中学校

NIHON UNIVERSITY BUZAN JUNIOR HIGH SCHOOL

中学入試（国語）

大問の構成

① 知識問題 30点程度

② 説明文 35点程度

③ 小説 35点程度

中学入試（国語）

大問一　総合的な知識問題

＜特によく出題されてきたもの＞

漢字の読み・書き、
部首・慣用句・ことわざ

対義語・類義語、四字熟語

中学入試（国語）

例題(昨年度　第4回入試より)
問３　似た意味をもつことわざの組み合わせになるように、【Ａ】、【Ｂ】にあてはまる言葉を、それぞれひらがな二字で答えなさい。ただし、【Ａ】、【Ｂ】には別の生き物の名前が入ります。

【Ａ】【Ｂ】取らず ― 二兎を追うものは一兎をも得ず

解答　**Aあぶ　Bはち**

中学入試（国語）

例題（昨年度　第4回入試より）

問４　「革新」の対義語として、最もふさわしいものを次から一つ選び、記号で答えなさい。

ア　点検　　イ　前方

ウ　新規　　エ　保守

解答　エ

中学入試（国語）

大問二　説明文

〇設問数は全部で 7 問程度
（記述問題 2 問程度）

〇記述問題の内訳（※すべての回には当てはまりません）

・抜き出し問題
・抜き出しに近い記述
・複数箇所を自分でまとめる記述

中学入試（国語）

A.選択問題（５題程度）

〇接続語

〇語彙力

〇脱文挿入

〇内容合致

中学入試（国語）

B.記述問題（２題程度）

〇指示語

〇書き抜き

〇説明

中学入試（国語）

例題（文章読解：昨年度第4回入試より）

問　――線③「危機的な状況」とありますが、これはどのような状況ですか。「ＳＮＳ」という言葉を使って、三十字以内で説明しなさい。

中学入試（国語）

大問三　小説

設問数は説明文と同じく全体で
７題程度。（記述は２題程度）

＜説明文と異なるところ＞

〇行動や心情の理由・説明

〇人物像

中学入試（国語）

・記述解答の注意点

〇字数制限のある問題は
　８割以上書く。
〇文末表現　「～こと。」「～から。」
〇日本語としておかしくないか。

中学入試（国語）

入試に向けて

〇入試によく出る漢字の読み・書きを
　反復学習する。
〇代表的な部首はすべて押さえておく。
〇難しい記述問題への対応。
　（解答が思いつかない場合は後回しに。
　時間を取られ過ぎないように）

算　数

日本大学豊山中学校

NIHON UNIVERSITY BUZAN JUNIOR HIGH SCHOOL

中学入試（算数）

問題数は大問６題，小問では20～25題程度。

計算・単位・数の性質・割合・特珠算・
規則性・場合の数・平面図形・立体図形
などの基礎的な問題から標準、応用的な
内容までを幅広く出題。

中学入試（算数）

〇計算間違いをしないように丁寧に解く習慣を身に付けましょう。

〇問題文をしっかりと読む習慣をつけ，読解力を身に付けましょう。

〇出来そうな問題から取り組んでいくようにしましょう。

中学入試（算数）

入試の際の注意事項

※字・数字はていねいに書きましょう。
　特に　０や６，１や７，５や８　などは，どちらか判別できないものが多いです。気をつけましょう。

※問題に適した解答をしましょう。
　問題文に指示がないかぎり，小数が限りなく続くものは勝手に四捨五入せず，分数で表せないか考えましょう。

※解答用紙に余計なことを書かないように。

※問題用紙に計算や考えをしっかり書きましょう。

中学入試（算数）

問題

$$1.68\times47-3.36\times20+5.04\times31$$

を計算しなさい。

中学入試（算数）

$$1.68\times47-3.36\times20+5.04\times31$$

$$=1.68\times47-1.68\times2\times20+1.68\times3\times31$$

$$=1.68\times47-1.68\times40+1.68\times93$$

$$=1.68\times(47-40+93)$$

$$=1.68\times100$$

$$=168$$

中学入試（算数）

問題

あるプールに毎分一定量ずつ水を入れると80分でいっぱいになりました。1分間に入れる水量を20％減らすと，このプールがいっぱいになるのにかかる時間は□分です。

中学入試（算数）

プールは80分で満水になるので，その容積を1とすると，1分間あたりの水量は$\frac{1}{80}$である。

これを20％減らすので，1分間あたりの水量は

$$\frac{1}{80}\times\left(1-\frac{20}{100}\right)=\frac{1}{80}\times\frac{80}{100}=\frac{1}{100}$$

よって，100分間

中学入試（算数）

問題

ある動物園では，大人3人の入園料と子ども5人の入園料が同じ金額です。大人4人と子ども7人で動物園に入園すると，入園料の合計が8200円になりました。大人１人の入園料は□円です。

中学入試（算数）

大人3人＝子ども5人 → 7倍する → 大人21人＝子ども35人

①

大人4人＋子ども7人＝8200円

→ 5倍する → 大人20人＋子ども35人＝41000円

→ ①より → 大人20人＋大人21人＝41000円

→ 大人41人＝41000円

→ 大人1人＝1000円

中学入試（算数）

問題

下の図のように，同じ直線上に，正方形Aと図形Bがあります。図形Bは，長方形から同じ大きさの正方形を2つ切り取ったものです。正方形Aと図形Bの高さは等しく，正方形Aが直線上を一定の速さで右に動きます。グラフは，正方形Aと図形Bが重なり始めてからの時間と重なっている部分の面積の関係を表したものです。このとき，次の問いに答えなさい。

中学入試（算数）

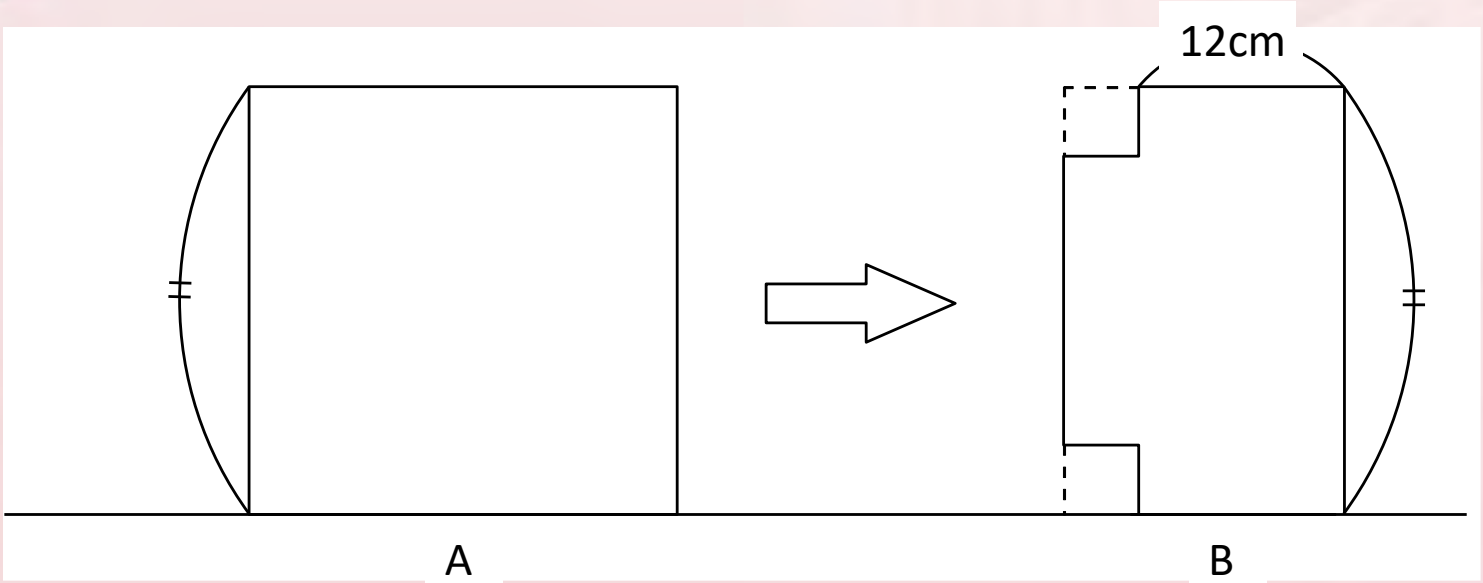

中学入試（算数）

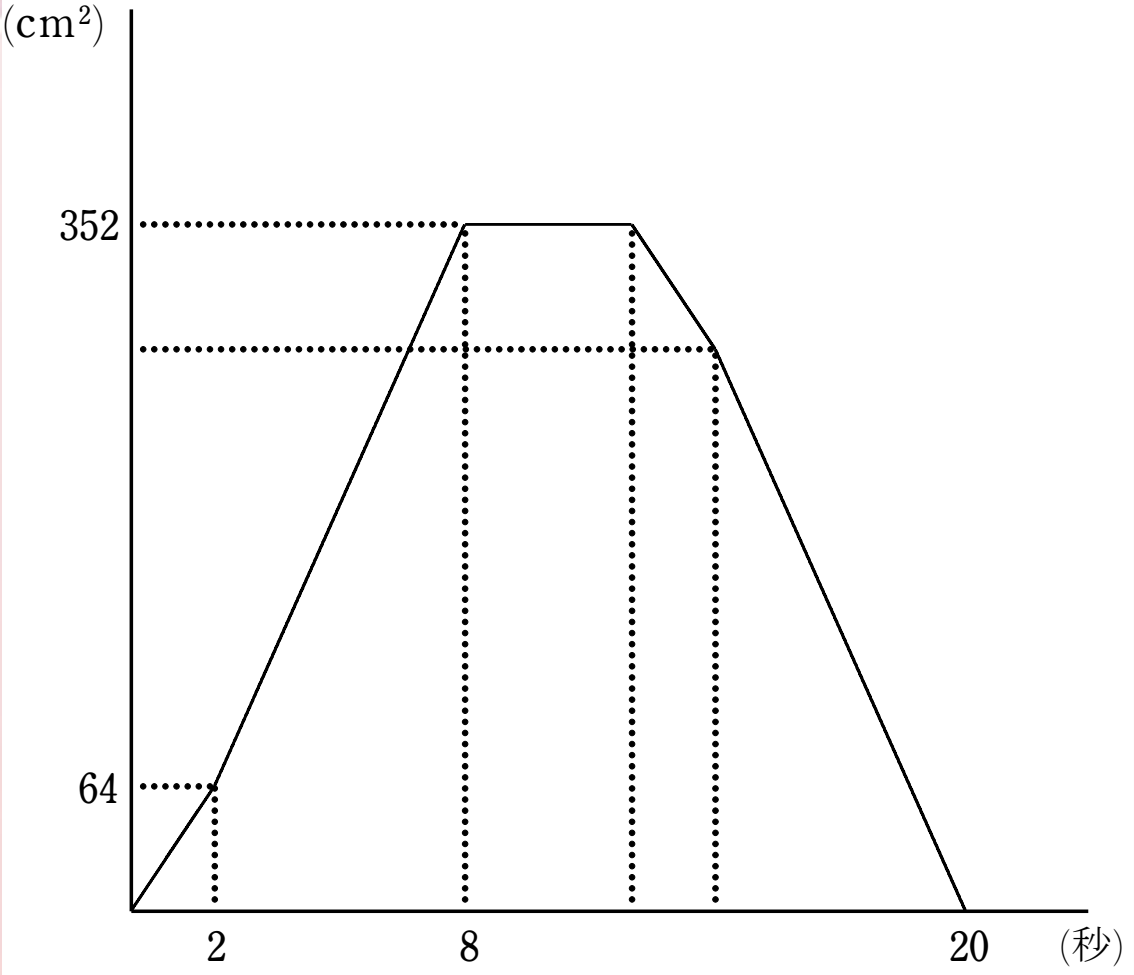

中学入試（算数）

(1)　正方形Aの動く速さは秒速何cmか答えなさい。

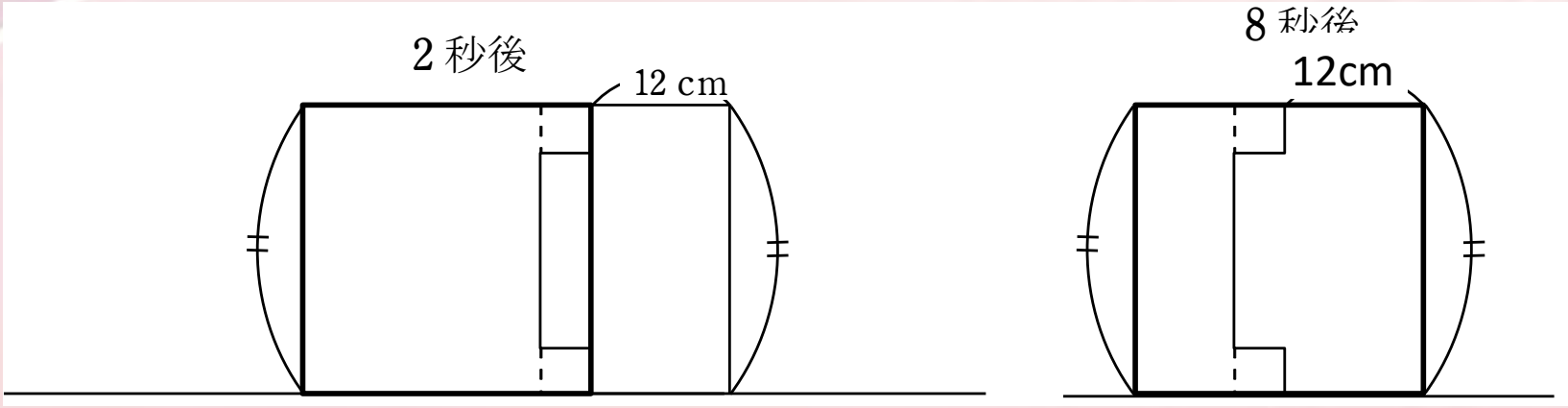

グラフの内容から2秒後から8秒後までの図形の様子は上図のようになる
6秒間で12cm進むので，その速さは秒速2cm

中学入試（算数）

(2)　正方形Aの1辺の長さは何cmか答えなさい。

グラフから，正方形Aが図形Bの斜線部分の長方形を通るのに2秒間かかるので，長方形の横の長さは(1)から4cmとわかる

また，斜線部分の長方形の面積はグラフより64cm²だとわかるので，長方形のたての長さは

$64 \div 4 = 16$（cm）

これより，求める1辺の長さは

$4 + 16 + 4 = 24$（cm）

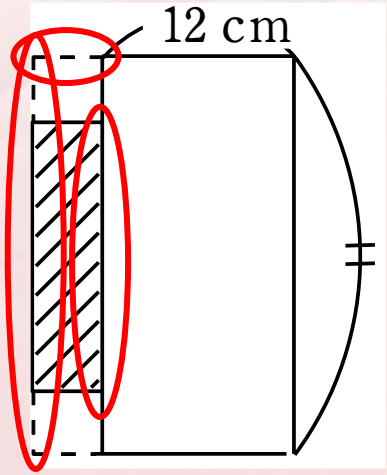

中学入試（算数）

(3)　正方形Aと図形Bが重なっている部分の面積が，正方形Aの面積の$\frac{1}{4}$以上の大きさになっているのは何秒間か答えなさい。

(2)より　正方形Aの面積は$24\times24=576$ ➡ 144（㎠）

これをグラフに書き入れると
求める秒数は①～②の間
図形Bの斜線部分以外の
重なる長方形の横の長さを求めると$(144-64)\div24=\frac{10}{3}$（cm）

この長さを正方形Aが秒速2cmで進むので

$\frac{10}{3}\div2=\frac{5}{3}$　$\Rightarrow 2+\frac{5}{3}=\frac{11}{3}$　←①

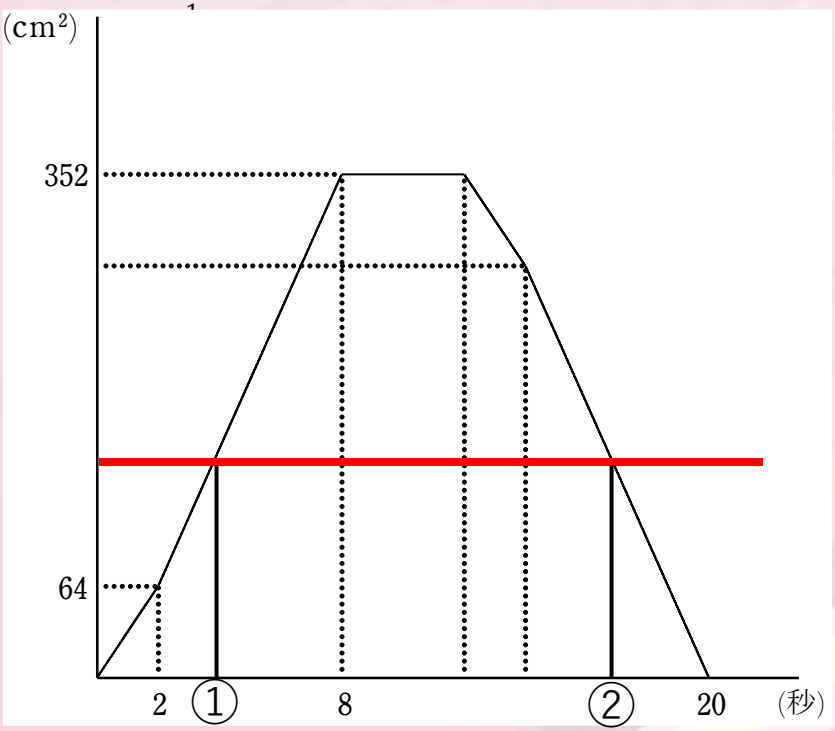

中学入試（算数）

②に関しては右の図の状態なので
重なっている部分の横の長さは

$144 \div 24 = 6$

これが秒速2cmで進むので
求める秒数は

$6 \div 2 = 3$

$\Rightarrow 20 - 3 = 17$　←②

①と②の差は

$17 - \frac{11}{3} = \frac{40}{3}$（cm）

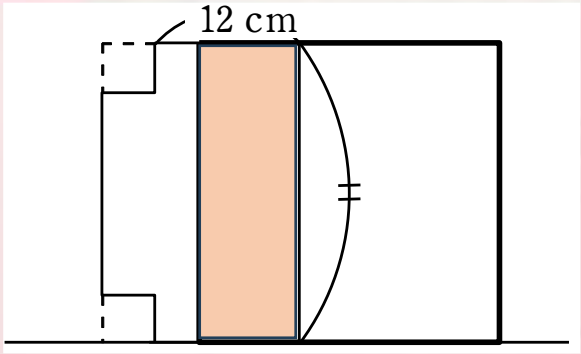

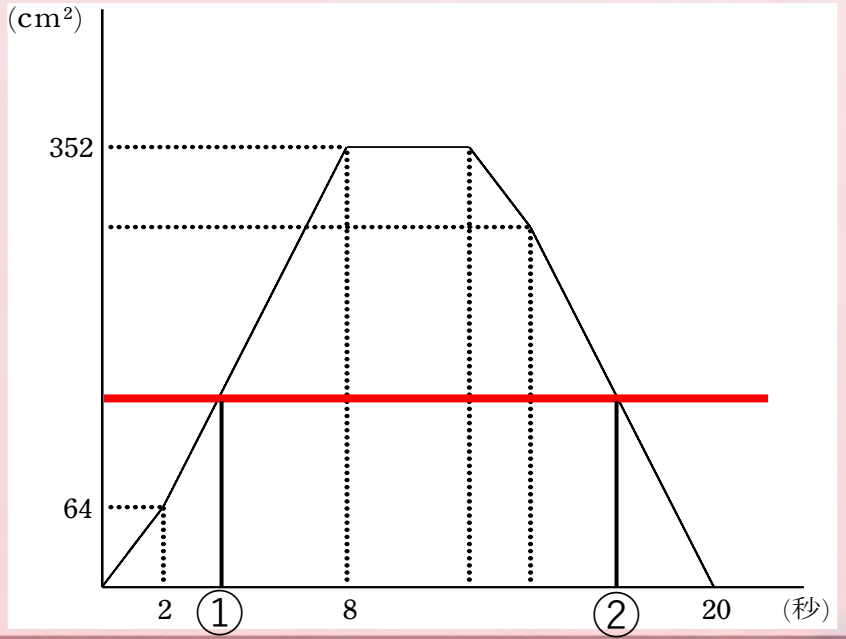

中学入試（算数）

〇基本的な計算力が身についているか。

〇グラフや問題文を読み取ることができるか。

〇考える力があるか。

〇知識や表現力は充分か。

理　科

日本大学豊山中学校

NIHON UNIVERSITY BUZAN JUNIOR HIGH SCHOOL

中学入試（理科）

1．試験問題は社会と理科で１冊
　　試験時間は社会と理科合わせて６０分

2．理科の各分野(物理・化学・生物・地学)
　　から大問４題を出題。問題数は約２５問,
　　５０点満点

3．基礎的な問題を中心に出題します。
　　時事問題が出題されることもあります。

中学入試（理科）

昨年度の問題　　第1回 2 より抜粋

マナブくん　：二酸化炭素は気体の圧力が大きければ大きいほど水に溶けやすい①んだよ。だから，炭酸飲料を作るときは圧力を大きくして，二酸化炭素を溶かしているんだ。海や川の水にも少しだけ二酸化炭素が溶けているんだよ。

問 3　下線部①について，空気全体の圧力が 1000 hPa のとき，二酸化炭素の圧力は何 hPa ですか。ただし，空気の成分は約 78 %が窒

問 3

78：780＝0.04：□

78×□＝780×0.04

□＝0.4[hPa]

答）0.4hPa

問 4

1000：1.32＝0.4：□

1000×□＝1.32×0.4

1000×□＝0.528

□＝0.000528[g]

答）　0.0005g

中学入試（理科）

昨年度の問題　第1回 3 より抜粋

表 1

実験	1	2	3	4	5	6	7	8
試験管に入れたもの	うすい過酸化水素水 5 mL							
	肝臓	二酸化マンガン	加熱した肝臓	加熱した二酸化マンガン	肝臓	二酸化マンガン	肝臓	二酸化マンガン
	水 5 mL				うすい塩酸 5 mL		うすい水酸化ナトリウム水溶液（すいようえき） 5 mL	
気泡の発生	○	○	×	○	×	○	×	○

問 1　これらの実験で，うすい過酸化水素水に肝臓を加えたときと二酸化マンガンを加えたときに発生した気体は同じものです。この気体は何ですか。物質名を答えなさい。

問 2　表 1 の実験 1 と実験 2 だけでは，肝臓や二酸化マンガンのはたらきによって過酸化水素が分解され，気泡が発生したとは言い切れません。肝臓や二酸化マンガンのはたらきであることを証明するためには，どのような実験をすればよいですか。次の（ア）～（エ）から最も適しているものを 1 つ選び，記号で答えなさい。

（ア）　加熱したうすい過酸化水素水 5 mL に水 5 mL を加え，その結果，気泡が発生しなければよい。

（イ）　水 10 mL に肝臓を加え，その結果，気泡が発生しなければよい。

（ウ）　うすい過酸化水素水 5 mL に水 5 mL と砂つぶを加え，その結果，気泡が発生しなければよい。

（エ）　うすい過酸化水素水 5 mL にうすい塩酸 5 mL を加え，その結果，気泡が発生しなければよい。

問1
酸素

問2
ウ

中学入試（理科）

昨年度の問題　　第1回 4 より抜粋

問 6　2024 年 8 月 8 日に日向灘を震源とする地震が発生しました。この地震により，南海トラフ地震が発生する可能性が高まったとして，気象庁は「南海トラフ地震臨時情報（巨大地震注意）」を発表しました。南海トラフ地震が発生した場合に想定される被害は，東日本大震災の被害を大きく上回ると予想されています。その理由として**誤っているもの**を，次の（ア）～（オ）から 1 つ選び，記号で答えなさい。

（ア）　人口が多く密集しているから。

（イ）　海水温が高く，津波が高くなりやすいから。

（ウ）　工業地帯・地域が多いから。

（エ）

（オ）

答え：イ

ニュース等で取り上げられる内容にも注意しておきましょう。時事問題は毎年出題されています。

中学入試（理科）

最後に・・・

①問題文をよく読んで答えること

②わかる問題から解くこと

③計算問題に慣れておくこと

④ニュース等をよく見ておくこと

社　会

日本大学豊山中学校

NIHON UNIVERSITY BUZAN JUNIOR HIGH SCHOOL

中学入試（社会）

入試全体に関して

1．**社会の各分野**から出題。
- 歴史分野：約２０点分
- 地理分野・公民分野：約３０点分

2．各分野共通事項
- **基本的知識**を中心として出題する。
- 人名・地名等は**漢字**で書けるように。
- **地図・資料**等の読み取り問題もあり。
- 地理と歴史を関連付けた問題にも対応できるように。

中学入試（社会）

地理

- **日本の地理**を中心として出題する。
  - 各地域の農産物や特産物、地場産業に関する問題。
  - 人口問題、環境問題に関連する問題。
  - 主要都市が抱える問題。
  - 自然環境に関する問題。

中学入試（社会）

歴史

- **日本の歴史**を中心として出題
  - 古代から近現代までまんべんなく。
  - 歴史的出来事を時代順に整理しておく。
  - 歴史的出来事を自らの言葉で表現・説明できるようにしておく。

中学入試（社会）

公民

- **日本の政治**を中心として出題
  - 国民の生活と政治に関連する事柄（国会や内閣の役割、日本国憲法と平和主義、日本の選挙制度など）から幅広く出題。
  - 時事問題に関連した問題（政治・経済情勢、日本の税制、国際情勢と国民の生活など）。

中学入試（社会）

問題例

歴史分野

　下の【画像１】【画像２】に共通する制度を確立した人物は誰か。その人物の氏名を答えなさい。

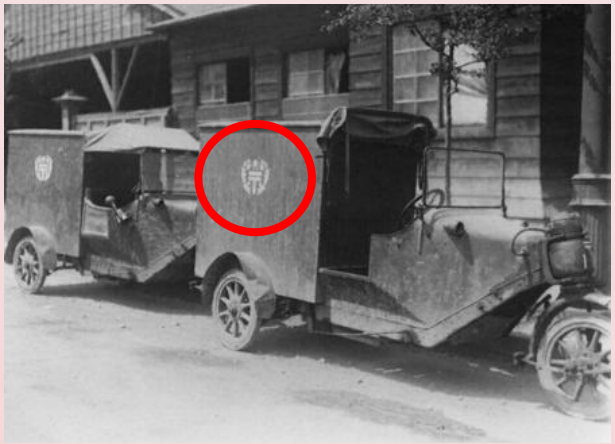

【画像１】



【画像２】

答え：**前島密**

2027年度　入試全般について

日本大学豊山中学校

NIHON UNIVERSITY BUZAN JUNIOR HIGH SCHOOL

中学入試の概要

中学入試の概要

試験日及び募集人数

第１回	２月１日	（月・午前）	９０名
第２回	２月２日	（火・午後）	５０名
第３回	２月３日	（水・午前）	５２名
第４回	２月３日	（水・午後）	３０名

昨年度からの変更点はありません

中学入試の概要

４科入試（午前）と２科入試（午後）

- ４科入試（２/１午前・２/３午前）

４科(300点)＝国語(100)＋算数(100)＋理社(100)

- ２科入試（２/２午後・２/３午後）

２科(200点)＝国語(100)＋算数(100)

インターネット出願について

日本大学豊山中学校

NIHON UNIVERSITY BUZAN JUNIOR HIGH SCHOOL

インターネット出願(事前準備編)

マイページの作成

① E-mail送信(ユーザ登録用ＵＲＬ送信)

② E-mail送信完了

③ パスワード登録

④ パスワード登録完了

⑤ 写真のアップロード

インターネット出願(事前準備編)

出願用顔写真

出願用顔写真が登録されていません。
顔写真アップロードボタンから登録の手続きを行ってください。

ログインしているメールアドレスはmcID（共通ID）として登録されています。
出願用顔写真を登録すると、他のmiraicompassサイトで出願する際も同じ顔写真が利用できます。
（再度、写真登録していただく必要がなくなります）

顔写真アップロード

申込履歴

申込履歴情報はありません。

申込番号	入試区分	申込日	支払方法	入金情報	受験票

インターネット出願(事前準備編)

ソネハラ タツヒロ さんの顔写真



上半身無帽
顔が鮮明に
映っていること

初回登録日時	最終登録日時	登録回数
2023/10/26 13:30	2023/10/26 13:30	1回

他の写真に変更する

インターネット出願（出願手続き編）

１月１０日（日）午前９時 以降に

① 入試区分選択
② 出願情報入力
③ 試験選択
④ お支払い方法の入力
⑤ 出願情報の確認
⑥ 送信完了
⑦ 受験票印刷

インターネット出願（イメージ）



インターネット出願(支払い選択)

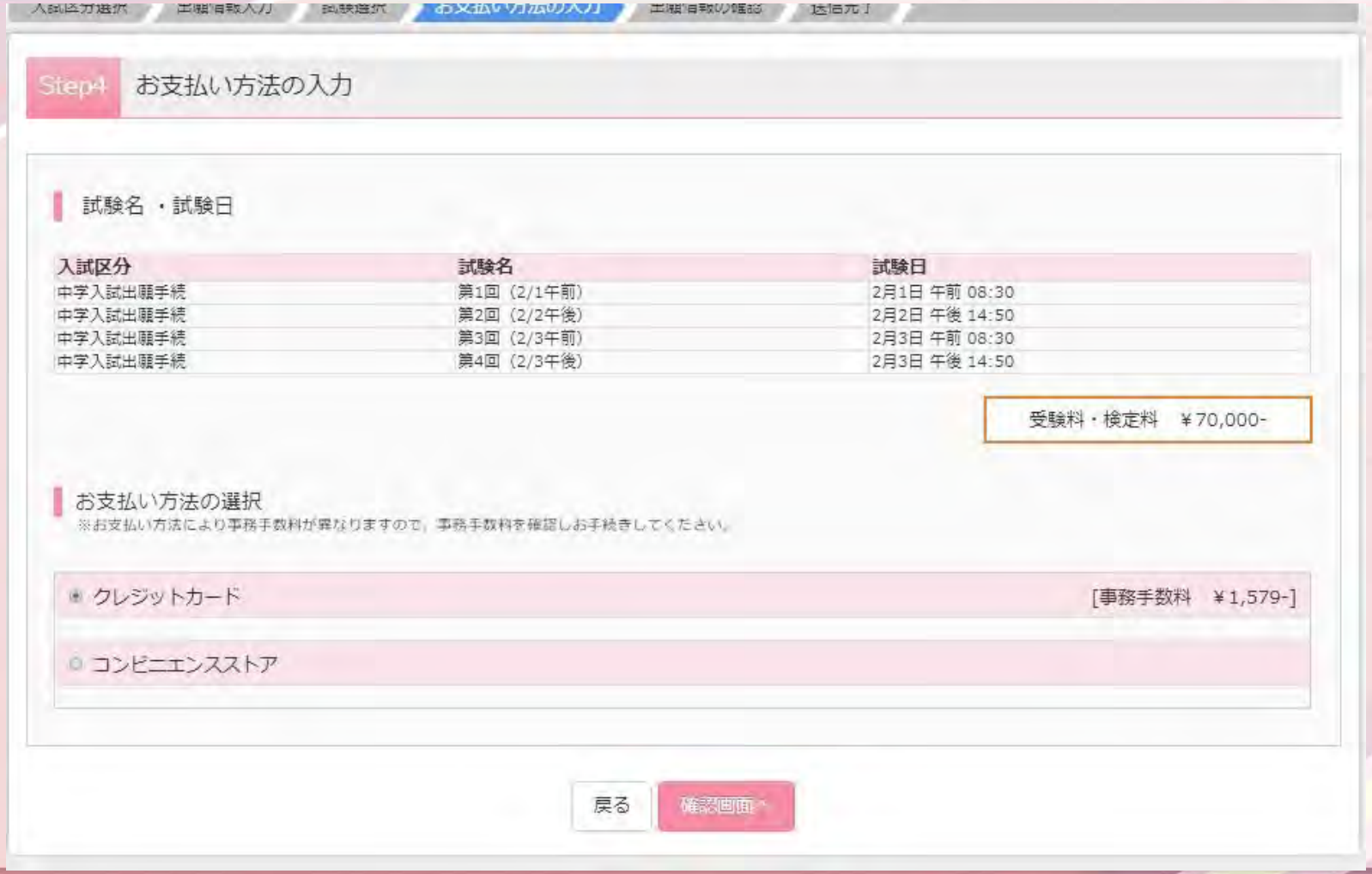

インターネット出願(申込内容確認)

申込内容

日本大学豊山中学校（テスト）

☑ お申込みの試験は以下の内容でお間違えはありませんか

第1回（2/1午前） 2月1日 午前 08:30
第2回（2/2午後） 2月2日 午後 14:50
第3回（2/3午前） 2月3日 午前 08:30
第4回（2/3午後） 2月3日 午後 14:50

志願者情報

☑ 氏名、性別（男子の募集です） は志願者本人の氏名、性別ですか

●●●●●

☑ 生年月日 は志願者本人の生年月日ですか

●●●●●

☑ 住所は全て入力されていますか(入力可能文字数を超える場合を除く)

東京都 文京区 大塚５－４０－１０

☑ その他申込内容に誤りはありませんか

戻る　上記内容で申込む

インターネット出願(受験票印刷)

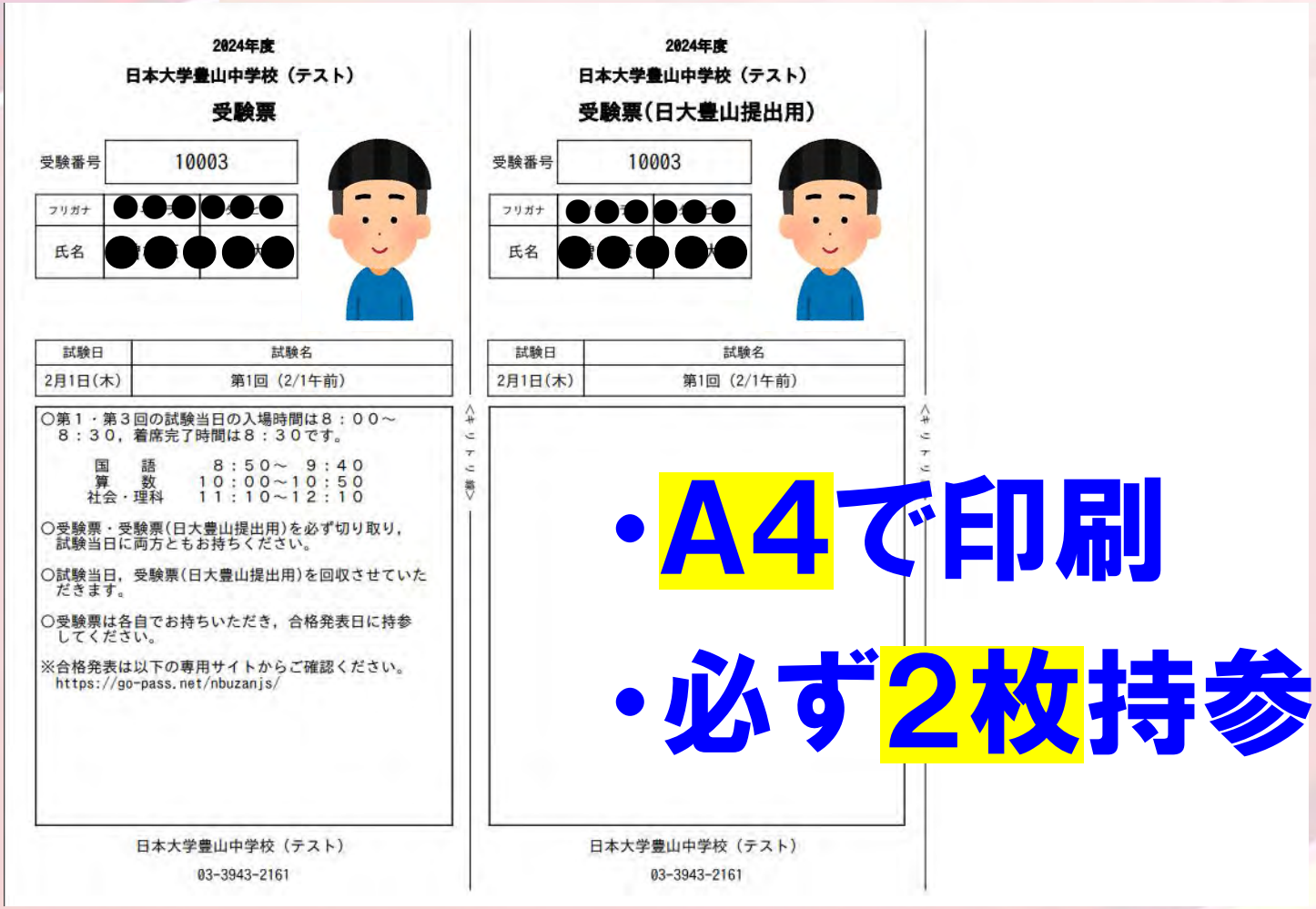

2024年度
日本大学豊山中学校（テスト）
受験票

受験番号 10003

フリガナ
氏名

試験日	試験名
2月1日(木)	第1回（2/1午前）

○第１・第３回の試験当日の入場時間は８：００～８：３０，着席完了時間は８：３０です。

国　語　８：５０～　９：４０
算　数　１０：００～１０：５０
社会・理科　１１：１０～１２：１０

○受験票・受験票(日大豊山提出用)を必ず切り取り，試験当日に両方ともお持ちください。

○試験当日，受験票(日大豊山提出用)を回収させていただきます。

○受験票は各自でお持ちいただき，合格発表日に持参してください。

※合格発表は以下の専用サイトからご確認ください。
https://go-pass.net/nbuzanjs/

日本大学豊山中学校（テスト）
03-3943-2161

2024年度
日本大学豊山中学校（テスト）
受験票(日大豊山提出用)

受験番号 10003

フリガナ
氏名

試験日	試験名
2月1日(木)	第1回（2/1午前）

日本大学豊山中学校（テスト）
03-3943-2161

- **A4で印刷**
- **必ず2枚持参**

２科・４科同時判定

日本大学豊山中学校

NIHON UNIVERSITY BUZAN JUNIOR HIGH SCHOOL

２科・４科同時判定

２科・４科同時判定とは

２/１(午前)・３(午前)の４科入試における
合否判定の際に…

- ４科点(300点)＝国語(100)＋算数(100)＋理社(100)
- ２科点(300点)＝{ 国語(100)＋算数(100) } × 1.5

４科点と２科点のうち，
高い方の点数を本人の得点とする

複数回受験出願の優遇措置

日本大学豊山中学校

NIHON UNIVERSITY BUZAN JUNIOR HIGH SCHOOL

複数回受験出願の優遇措置の例

順位	判定	4科	国語	算数	社会	理科	型	
96	189	189	63	60	28	38		正規合格
96	189	140	46	80	8	6	◎	
100	188	188	62	50	40	36	◎	
100	188	185	55	70	22	38	◎	
100	188	169	55	70	24	20		
103	187	187	58	55	40	34		
103	187	187	69	40	38	40	◎	優遇合格
105	186	186	51	60	36	39	◎	優遇合格
105	186	186	41	65	42	38		
105	186	184	64	60	24	36	◎	優遇合格
105	186	184	64	60	32	28	◎	優遇合格
109	185	185	58	45	42	40	◎	
109	185	185	48	75	36	26		

追加合格について

日本大学豊山中学校

NIHON UNIVERSITY BUZAN JUNIOR HIGH SCHOOL

追加合格について

- 第３回かつ第４回入試を受験された受験生対象
- 現中１生　実績１２名
  （参考：現中２実績２名　現中３実績８名)
- 例年，最終手続き日の翌日にお電話にてご連絡

※ 追加合格をお受けいただいた場合，
その後の辞退はできません。

追加合格について

- 第３回かつ第４回入試を受験された受験生対象
- 現中１生　実績１２名
  （参考：現中２実績２名　現中３実績８名)
- 例年，最終手続き日の翌日にお電話にてご連絡

※ 追加合格をお受けいただいた場合，
その後の辞退はできません。

❖ 学習面についてご紹介

◎ **基礎学力**の充実

◎ **課題提出**　自己管理能力の育成

≪ 保護者の方・教員の連携，サポート ≫

⇨ **成長 ・ 自立**

校訓 「強く 正しく 大らかに」

日本大学豊山中学校
NIHON UNIVERSITY BUZAN JUNIOR HIGH SCHOOL